1 シリンダーバレル/クランクケースカバー

(SEH)ホンダ GP160H WHJ

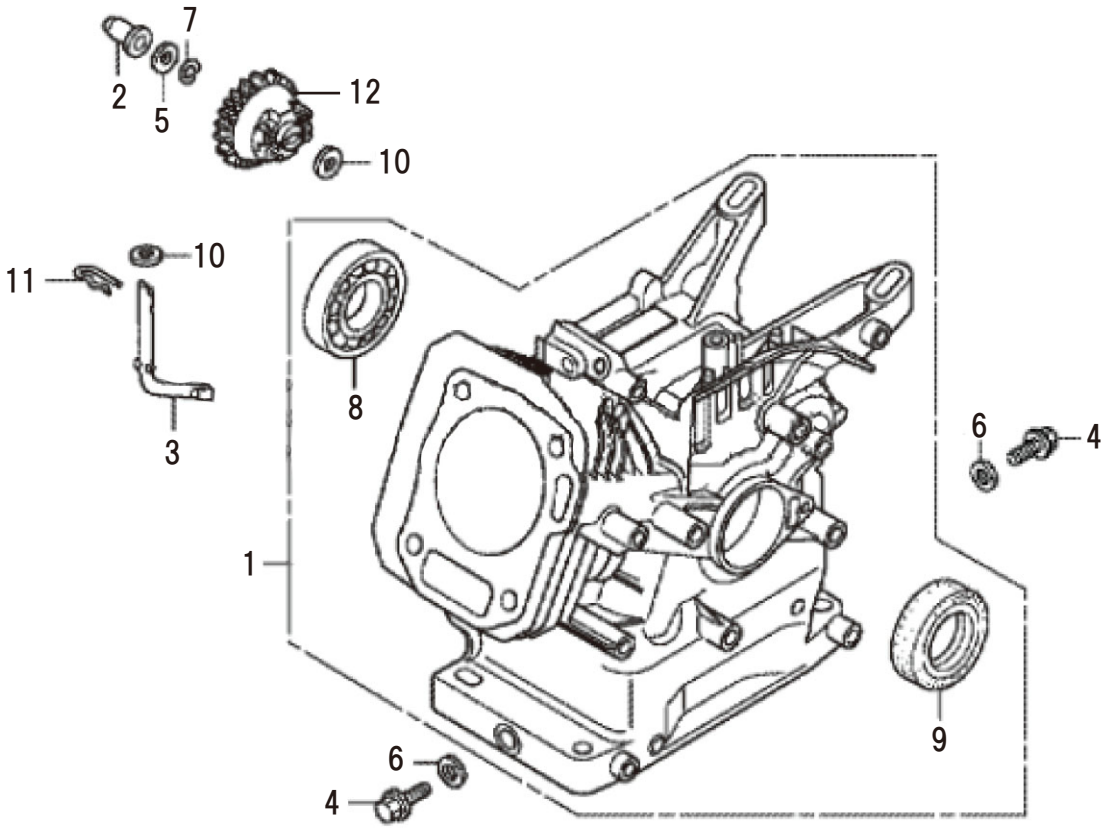

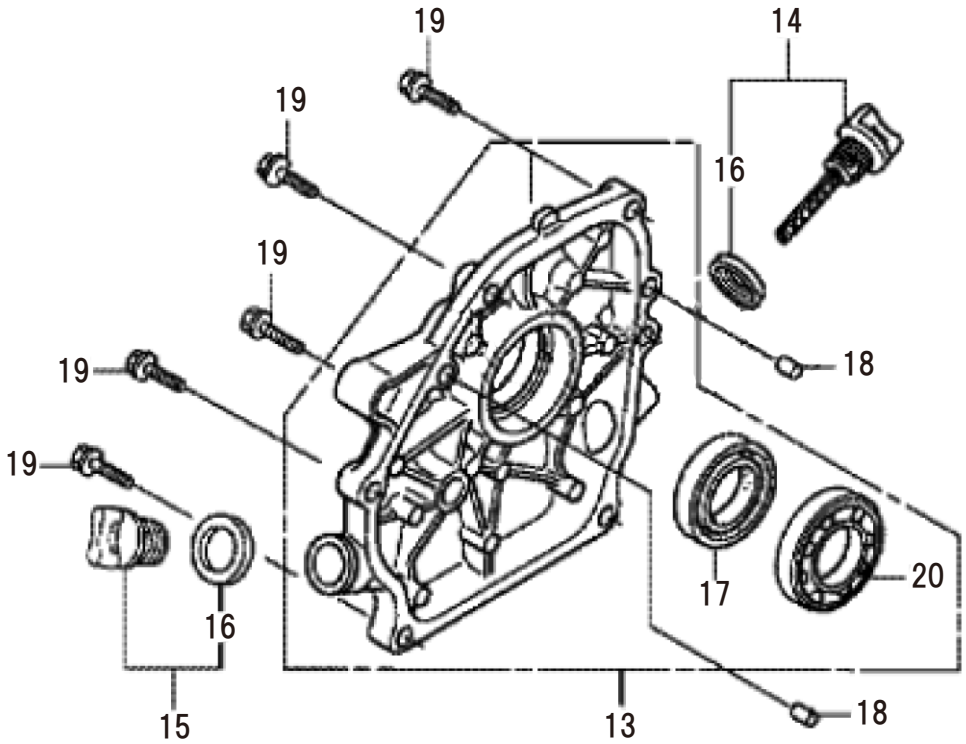

1 クランクケースカバー/シリンダーバレル

(SEH)ホンダ GP160H WHJ

□使用個数は1台に使用する個数で入り数ではありません □価格は1個あたりの単価です □表示価格に消費税は含まれておりません

見出番号	部品番号	部品名称	使用個数	備考	希望小売価格
1	12000-ZDK-405	バレルASSY、シリンダー	1		32,650
2	16531-Z1T-000	スライダー、ガバナー	1		150
3	16541-Z1T-000	シヤフト、ガバナーアーム	1		450
4	90131-ZE1-000	ボルト、ドレンプラグ	2		200
5	90451-Z1T-000	ワツシヤー、スラスト	1	6MM	100
6	90601-ZE1-000	ワツシヤー、ドレンプラグ	2	10.2MM	100
7	90602-ZE1-000	クリツプ、ガバナーホルダー	1		100
8	91001-ZDK-005	ベアリング、ラジアルボール	1	6205	1,000
9	91202-Z1T-003	オイルシール	1	25X41X6	550
10	94101-06800	ワツシヤー、プレイン	2	6MM	100
11	94251-08000	ピン、ロツク	1	8MM	100
12	16510-ZDL-000	ガバナーASSY	1		850
13	11300-ZDK-630	カバーASSY、クランクケース	1		11,650
14	15600-Z0T-810	キヤツプASSY、オイルフイラー	1		450
15	15600-ZG4-003	キヤツプASSY、オイルフイラー	1		400
16	15625-Z1T-000	パツキン、オイルフイラーキヤツプ	2		200
17	91202-Z1T-003	オイルシール	1	25X41X6	550
18	94301-08140	ノツクピン	2	8X14	100
19	95701-08032-00	ボルト、フランジ	6	8X32	100
20	91002-ZDK-005	ベアリング、ラジアルボール	1	6205	1,000

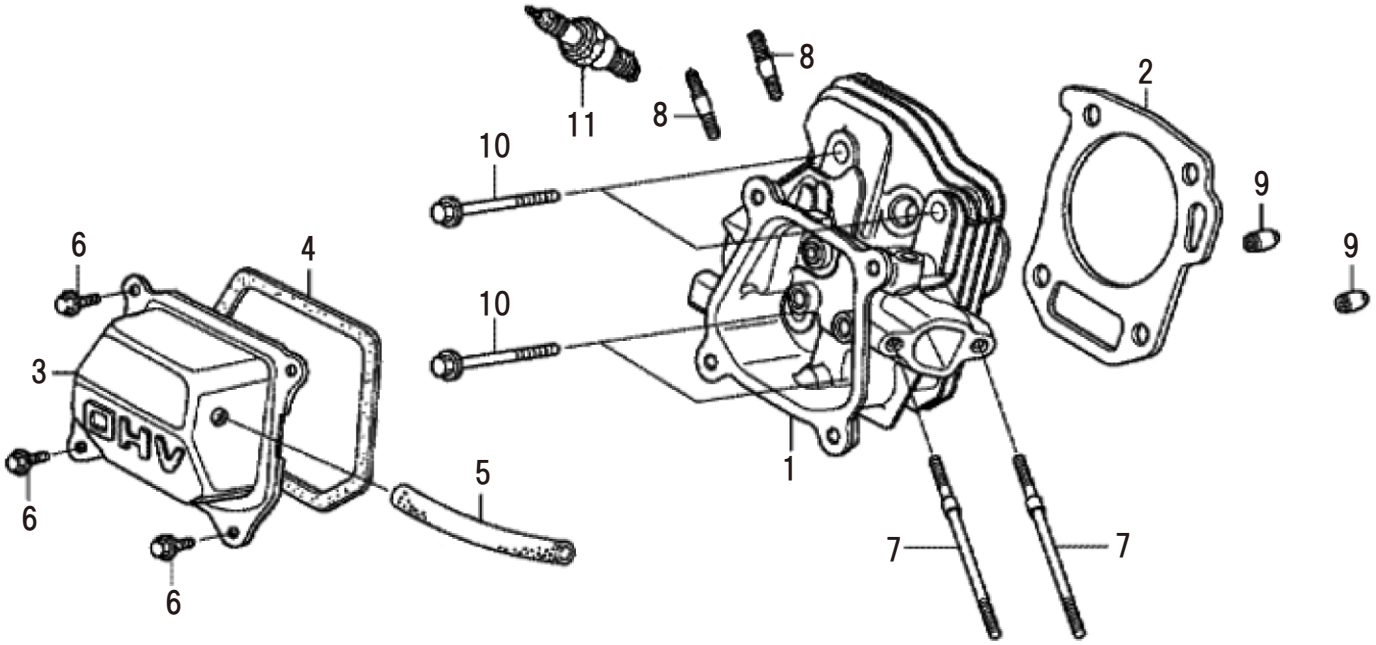
11
8
8
2
10
9
6
4
9
10
3
OHV
1
5
6
7
7
6

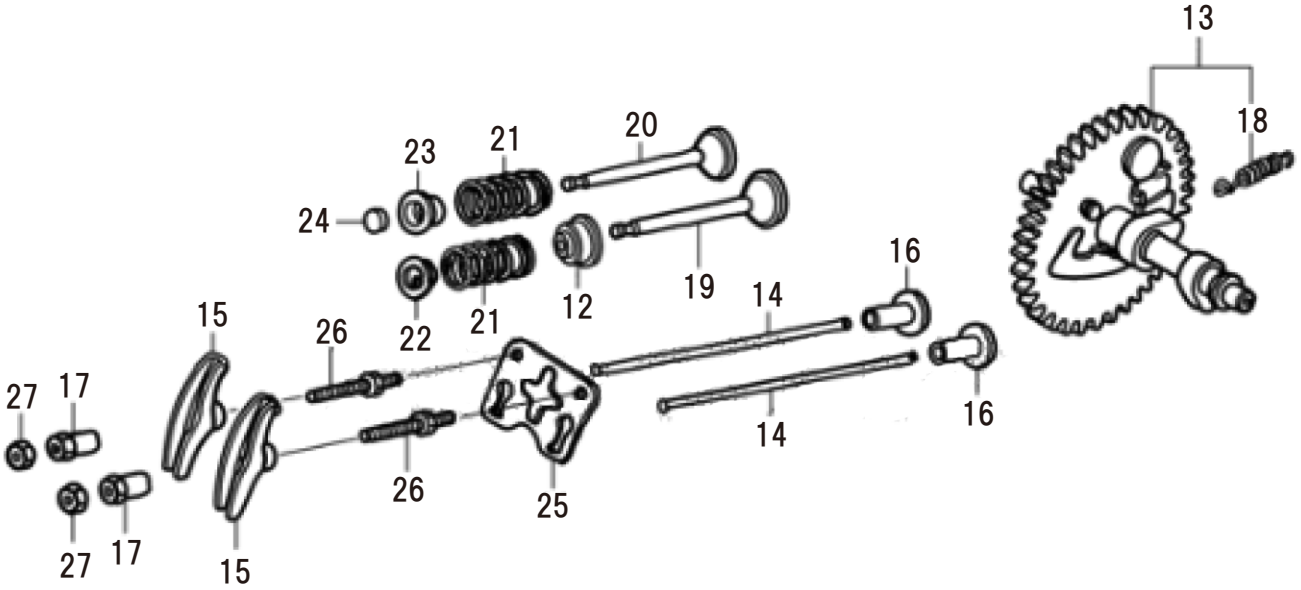
13
18
23
21
20
24
16
12
19
14
15
26
22
21
27
17
16
14
26
25
27
17
15

2 シリンダーヘッド/カムシャフト

(SEH)ホンダ GP160H WHJ

□使用個数は1台に使用する個数で入り数ではありません □価格は1個あたりの単価です □表示価格に消費税は含まれておりません

見出番号	部品番号	部品名称	使用個数	備考	希望小売価格
1	12210-ZDK-405	ヘッドCOMP、シリンダー	1		13,750
2	12251-ZL0-003	ガスケット、シリンダーヘッド	1		850
3	12310-ZE1-020	カバーCOMP、ヘッド	1		850
4	12312-Z1T-701	パッキン、ヘッドカバー	1		500
5	15721-ZH8-000	チューブ、ブリーザー	1		200
6	90013-883-000	ボルト、フランジ	4	6X12	200
7	90043-ZDK-000	ボルト、スタッド	2	6X112	400
8	90047-ZDK-000	ボルト、スタッド	2	8X32	200
9	94301-10160	ノックピン	2	10X6	100
10	95701-08060-00	ボルト、フランジ	4	8X60	100
11	98079-56846	プラグ、スパーク	1	BPR6ES (NGK)	700
12	12209-ZH8-003	シール、バルブステム	1		450
13	14100-ZDK-003	カムシャフトASSY	1		6,500
14	14410-ZE1-010	ロッド、プッシュ	2		400
15	14431-ZE1-000	アーム、バルブロッカー	2		400
16	14441-ZE1-010	リフター、バルブ	2		750
17	14451-Z7E-000	ピボット、ロッカーアーム	2		300
18	14568-ZE1-000	スプリング、ウエイトリターン	1		150
19	14711-ZDK-003	バルブ、インレット	1		1,200
20	14721-ZDK-013	バルブ、エキゾースト	1		1,800
21	14751-ZF1-000	スプリング、バルブ	2		200
22	14771-Z1T-000	リテーナー、バルブスプリング	1		400
23	14773-ZE1-000	リテーナー、エキゾーストバルブスプリング	1		400
24	14781-ZE1-000	ローテーター、バルブ	1		250
25	14791-ZE1-010	プレート、プッシュロッドガイド	1		200
26	90012-ZE0-010	ボルト、ピボット	2	8MM	350
27	90206-ZE1-000	ナット、ピボットアジャスティング	2		150

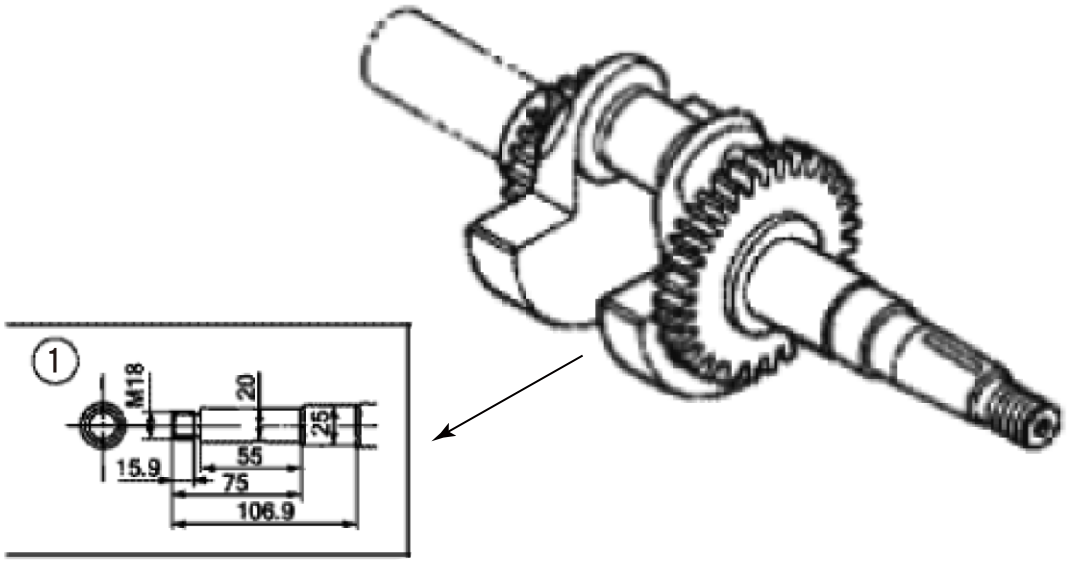
①
M18
20
25
15.9
55
75
106.9

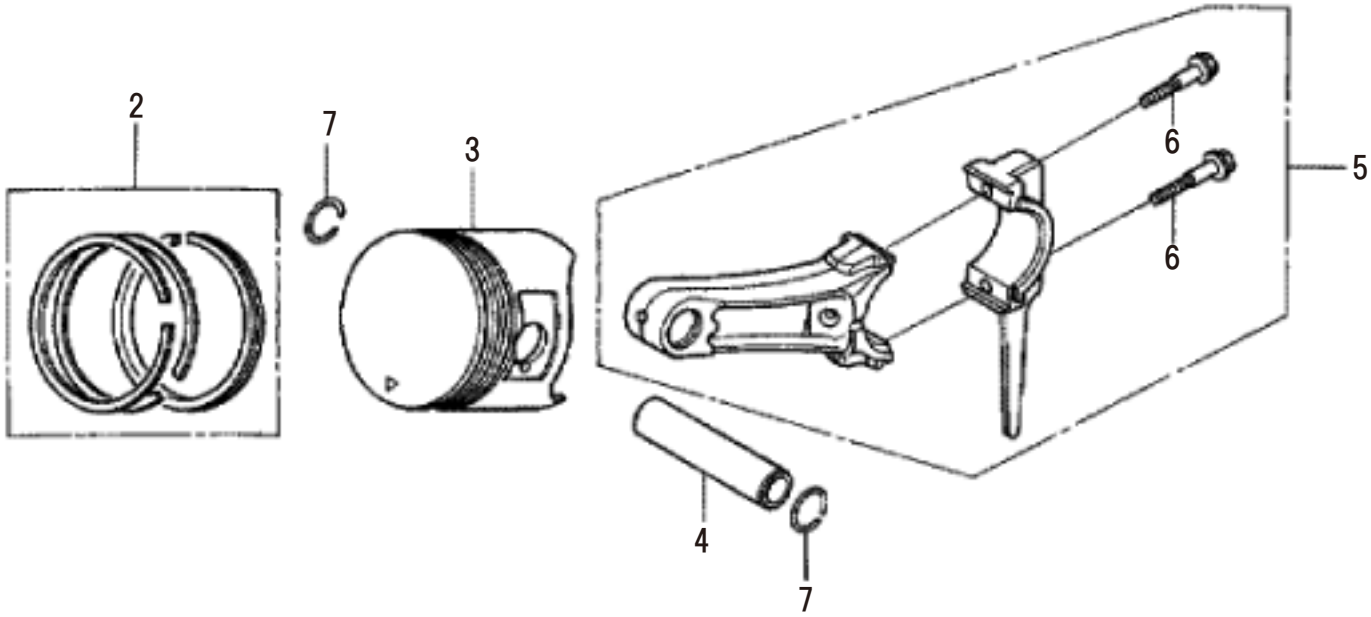
2
7
3
6
5
6
4
7

3 クランクシャフト/ピストン

(SEH)ホンダ GP160H WHJ

□使用個数は1台に使用する個数で入り数ではありません □価格は1個あたりの単価です □表示価格に消費税は含まれておりません

見出番号	部品番号	部品名称	使用個数	備考	希望小売価格
1	13310-ZDK-631	クランクシャフトCOMP	1		21,900
2	13010-Z4K-004	リングセット、ピストン	1	STD	1,800
3	13101-ZDK-013	ピストン	1	STD	2,200
4	13111-ZDK-003	ピン、ピストン	1		600
5	13200-ZDK-003	ロッドASSY、コネクテイング	1		5,050
6	90001-ZDK-003	ボルト、コネクテイングロッド	2		200
7	90551-ZE1-000	クリップ、ピストンピン	2	18MM	100

4 ファンカバー/イグニッションコイル/フライホイール (SEH)ホンダ GP160H WHJ

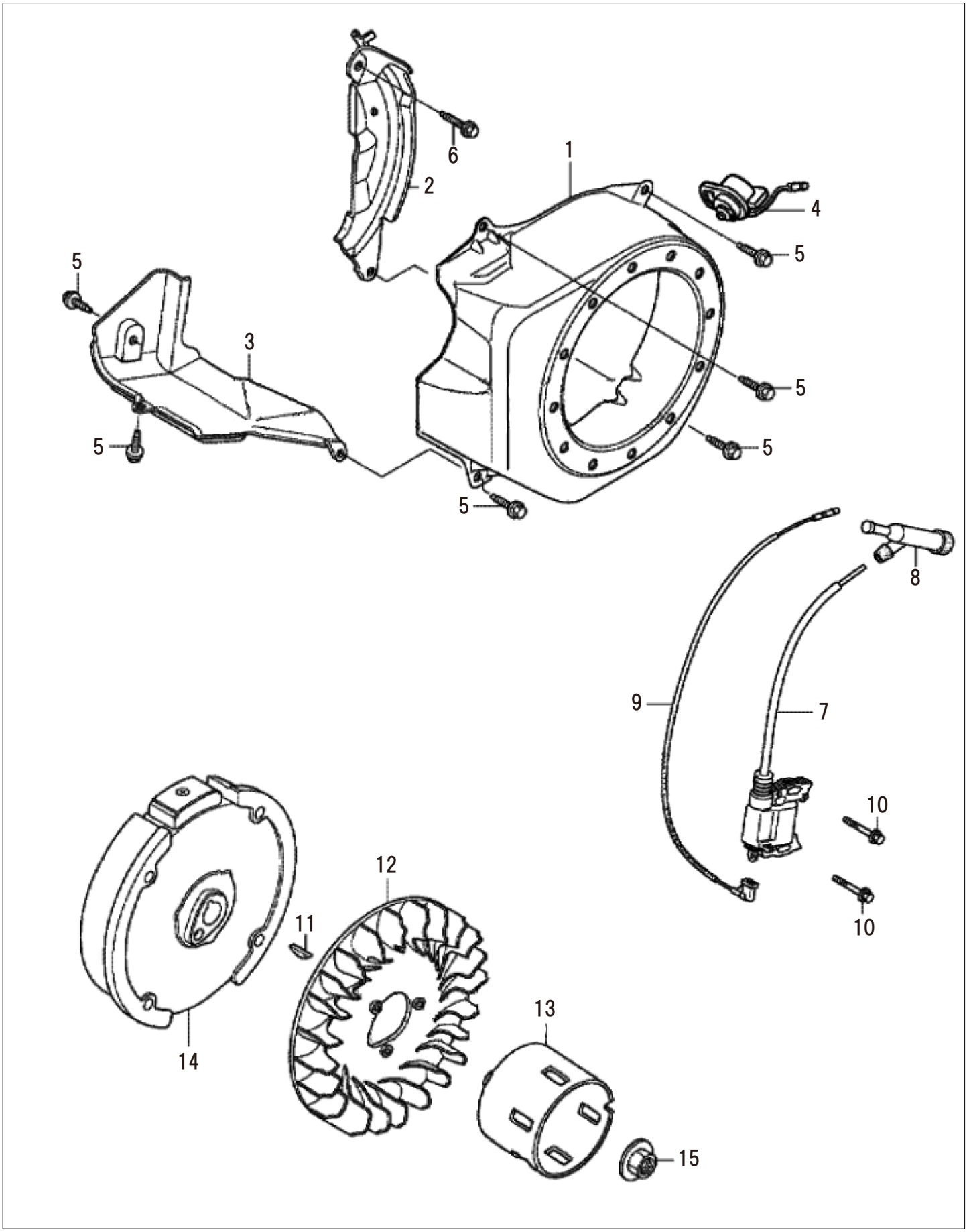

4 ファンカバー/イグニッションコイル/フライホイール (SEH)ホンダ GP160H WHJ

□使用個数は1台に使用する個数で入り数ではありません □価格は1個あたりの単価です □表示価格に消費税は含まれておりません

見出番号	部品番号	部品名称	使用個数	備考	希望小売価格
1	19610-ZDK-000ZA	カバーCOMP、ファン	1	*NH31*ﾏｯｷﾝﾚｰﾎﾜｲﾄ	4,400
2	19612-ZH8-000	プレート、サイド	1	STD	450
3	19631-ZDK-000	シュラウド	1		1,050
4	35120-ZDK-003	スイッチASSY、エンジンストップ	1		1,300
5	90013-883-000	ボルト、フランジ	6	6X12 (CT200)	200
6	90022-888-010	ボルト、フランジ	1	6X20 (CT200)	150
7	30500-ZDK-004	コイルASSY、イグニッション	1		8,000
8	30700-ZDK-004	キャップASSY、ノイズサプレッサー	1		1,150
9	32195-ZDK-004	コード、ストップスイッチ	1		850
10	90121-952-000	ボルト、フランジ	2	6X25 (CT200)	150
11	13331-Z8B-900	キー、スペシャルウッドラフ	1	25X18	350
12	19511-Z1T-000	ファン、クーリング	1		1,350
13	28451-ZDK-003	プーリー、スターター	1		1,600
14	31110-ZDK-004	フライホイールCOMP	1		11,750
15	90201-878-003	ナット、スペシャル	1	14MM	300

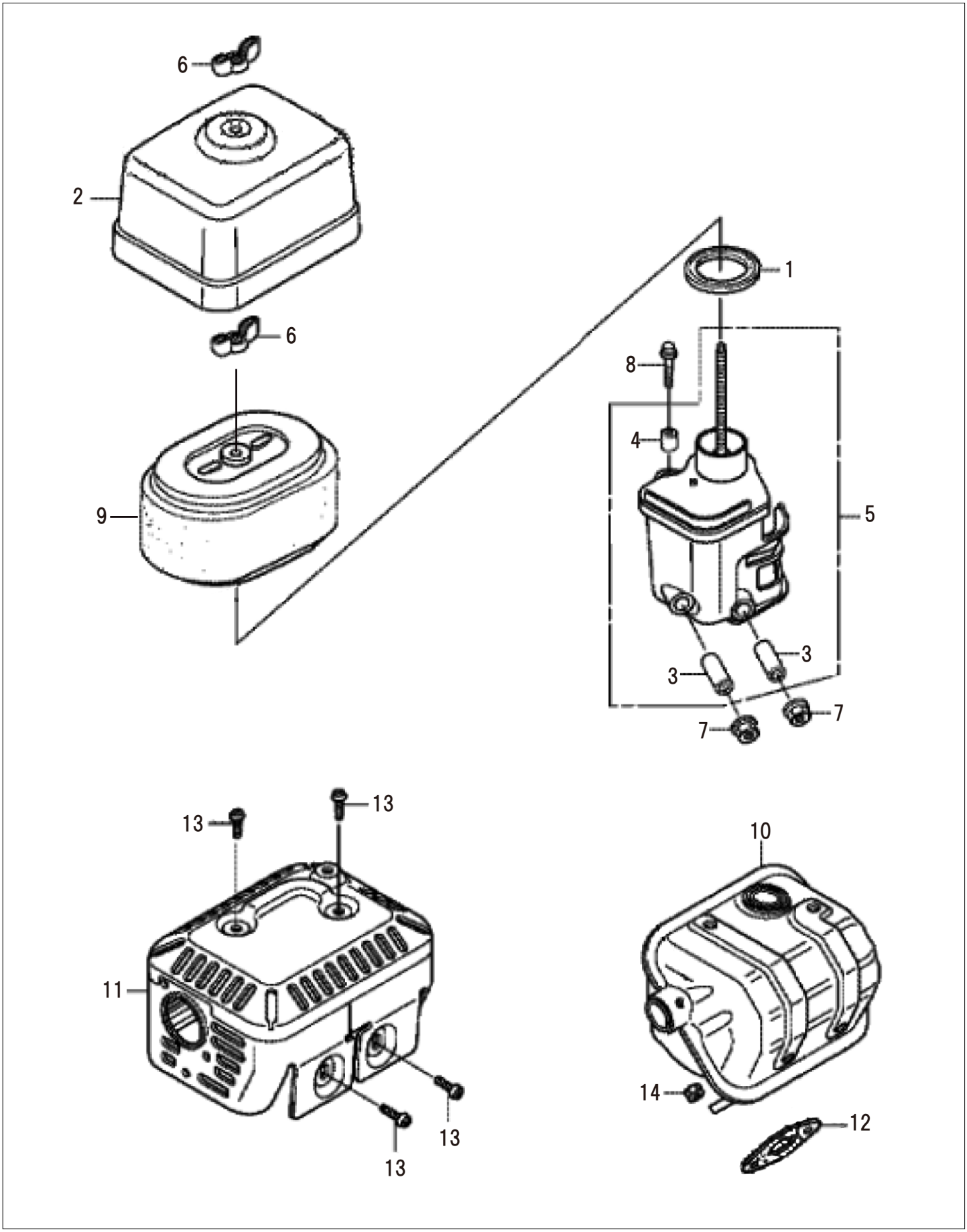
6
2
6
9
1
8
4
5
3
3
7
7
13
13
11
13
13
10
14
12

5 エアークリーナー/マフラー

(SEH)ホンダ GP160H WHJ

□使用個数は1台に使用する個数で入り数ではありません □価格は1個あたりの単価です □表示価格に消費税は含まれておりません

見出番号	部品番号	部品名称	使用個数	備考	希望小売価格
1	16271-ZE1-000	パッキン、エルボー	1		200
2	17231-ZDK-820	カバー、エアークリーナー	1		1,250
3	17238-ZE7-010	カラー、エアークリーナー	2		200
4	17239-ZE1-000	カラーB、エアークリーナー	1		200
5	17410-ZDK-000	エルボーCOMP、エアークリーナー	1		1,650
6	90325-044-000	ナット、ツールボックスセッティング	2		250
7	94050-06000	ナット、フランジ	2	6MM	100
8	95701-06020-00	ボルト、フランジ	1	6X20	100
9	17210-Z1T-621	エレメント、エアークリーナー(DUAL)	1		2,450
10	18310-ZDK-000	マフラーCOMP	1		5,750
11	18320-ZDK-000	プロテクターCOMP、マフラー	1		2,300
12	18381-Z1T-701	ガスケット、マフラー	1		500
13	90050-ZE1-000	スクリュー、タッピング	4	5X8	100
14	94001-08000-0S	ナット、6カク	2	8MM	100

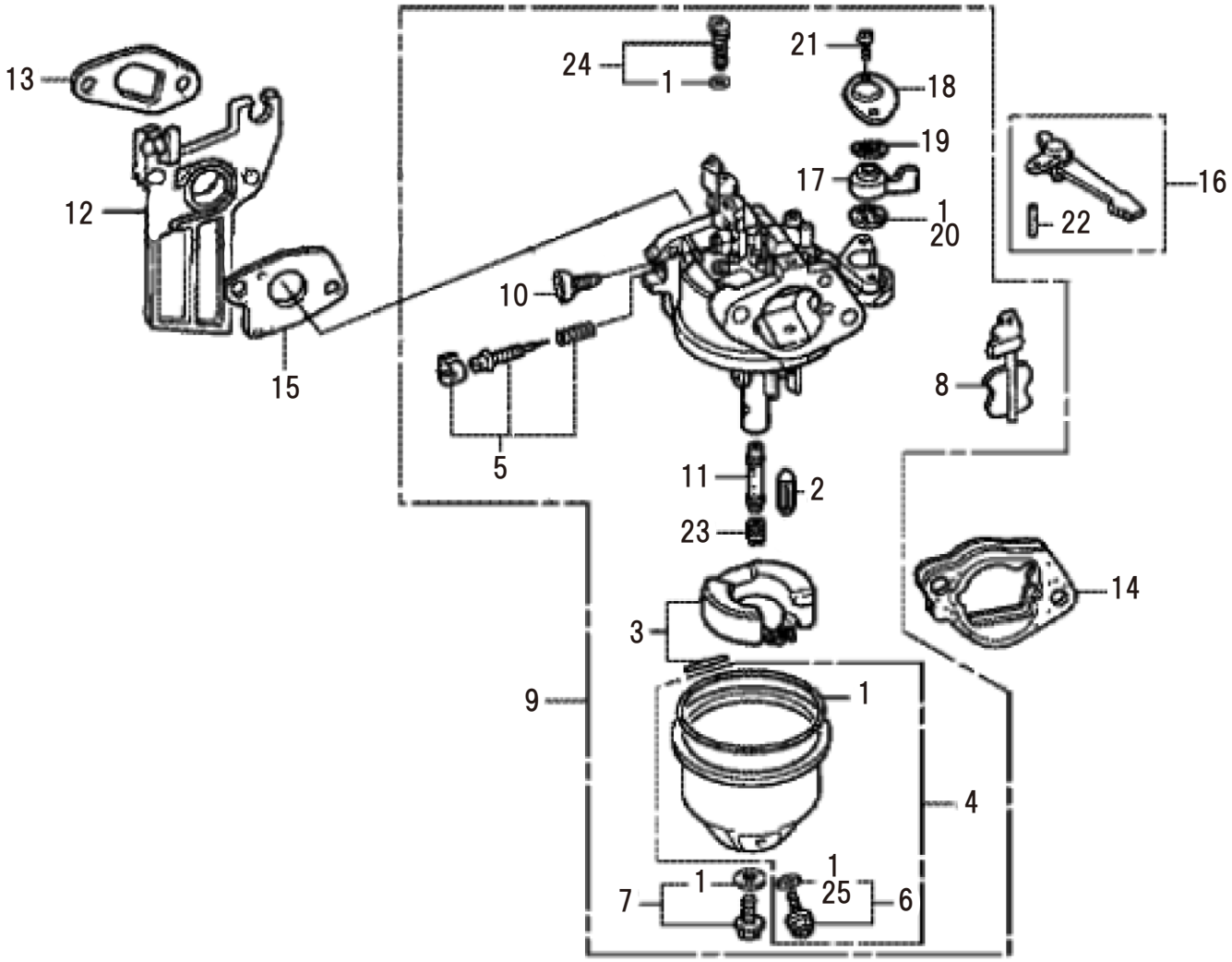
13
12
15
24
1
21
18
19
17
1
20
16
22
10
5
8
11
2
23
14
3
9
1
4
1
7
1
25
6

6 キャブレター

(SEH)ホンダ GP160H WHJ

□使用個数は1台に使用する個数で入り数ではありません □価格は1個あたりの単価です □表示価格に消費税は含まれておりません

見出番号	部品番号	部品名称	使用個数	備考	希望小売価格
1	16010-ZE0-025	ガスケットセット	1		900
2	16011-Z1T-711	バルブセット、フロート	1		1,200
3	16013-Z1T-711	フロートセット	1		1,550
4	16015-ZE0-831	チャンバーセット、フロート	1		1,700
5	16016-ZDK-003	スクリューセット、パイロット(ｷｬﾌﾞｺﾞｳｷ)	1		650
	16016-ZH7-W01	スクリューセット、パイロット(ｷｬﾌﾞｺﾞｳｷ)	1		650
6	16024-ZE1-811	スクリューセット、ドレン	1		650
7	16028-ZDK-003	スクリューセット(ｷｬﾌﾞｺﾞｳｷ)	1		750
	16028-ZK7-S91	スクリューセット(ｷｬﾌﾞｺﾞｳｷ)	1		1,000
8	16044-ZE0-005	チョークセット	1		1,650
9	16100-ZDK-013	キャブレターASSY(BEA2F A/B)	1	BEA2F A/B/C	8,350
10	16124-ZE0-005	スクリュー、スロットルストップ	1		600
11	16166-ZDK-003	ノズル、メイン(ｷｬﾌﾞｺﾞｳｷ)	1		1,250
	16166-ZH8-W50	ノズル、メイン(ｷｬﾌﾞｺﾞｳｷ)	1		1,250
12	16211-Z1T-000	インシュレーター、キャブレター	1		800
13	16212-Z1T-701	パッキン、インシュレーター	1		150
14	16220-ZE1-020	スペーサーCOMP、キャブレター	1		350
15	16221-Z1T-701	パッキン、キャブレター	1		250
16	16610-Z1T-000	レバーCOMP、チョーク(STD)	1		450
17	16953-ZDK-003	レバー、コック(ｷｬﾌﾞｺﾞｳｷ)	1		450
	16953-ZE1-812	レバー、コック(ｷｬﾌﾞｺﾞｳｷ)	1		450
18	16954-ZE1-812	プレート、レバーセッティング	1		300
19	16956-ZE1-811	スプリング、コックレバー	1		200
20	16957-ZE1-812	パッキン、フューエルコック	1		200
21	93500-03006-0H	スクリュー、パン	2	3X6	100
22	94305-20122	ピン、スプリング	1	2X12	100
23	99101-ZDK-0680	ジェット、メイン #68	1		400
	99101-ZDK-0700	ジェット、メイン #70	1		400
	99101-ZDK-0720	ジェット、メイン #72	1		400
24	99204-ZE0-0350	ジェットセット、パイロット #35	1		800
25	16141-Z0S-003	ワッシャー、プレイン	1	6.2X10.7 ドレン	200

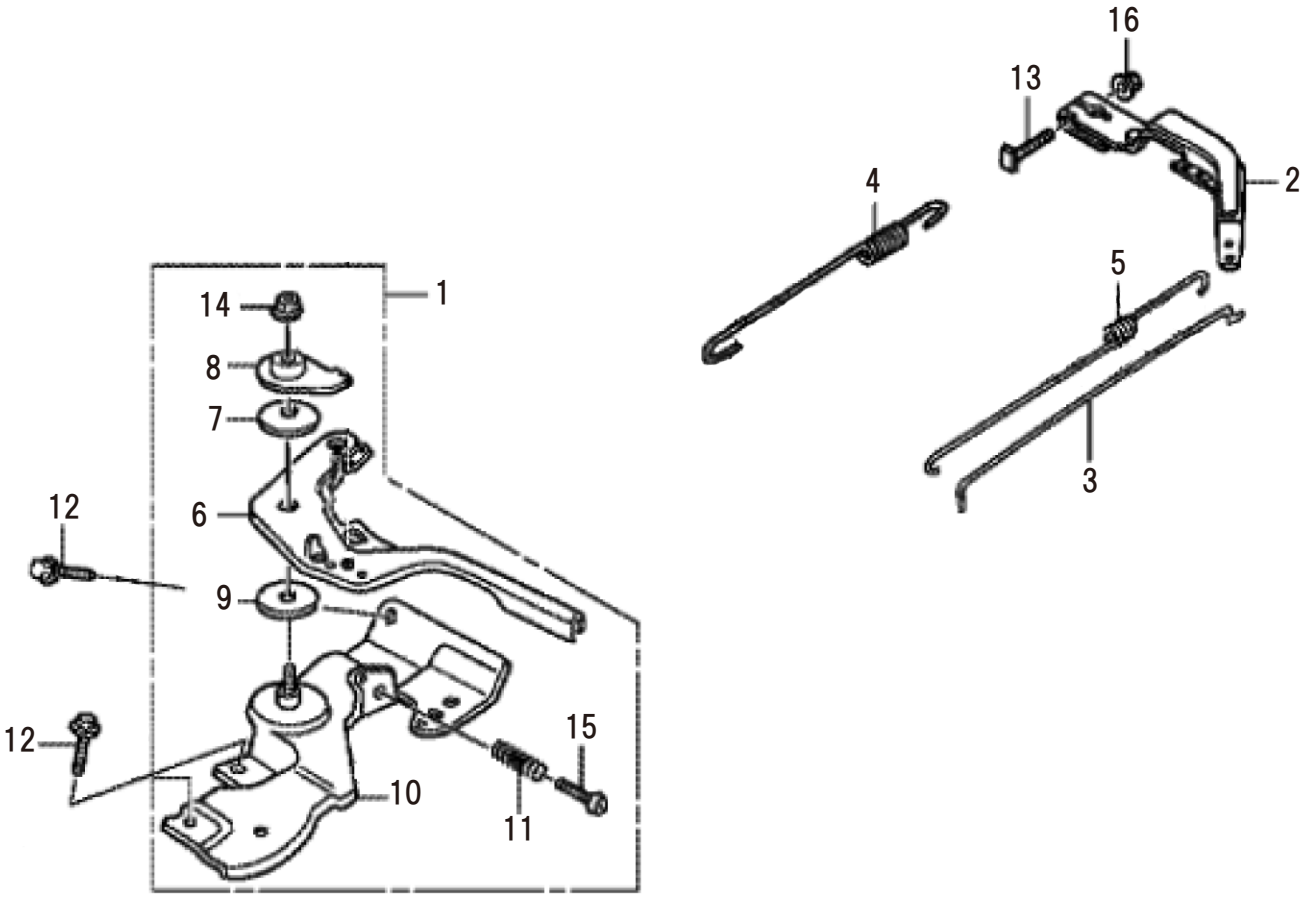
16
13
4
2
5
3
1
14
8
7
6
12
9
12
15
10
11

7 コントロール

(SEH)ホンダ GP160H WHJ

□使用個数は1台に使用する個数で入り数ではありません □価格は1個あたりの単価です □表示価格に消費税は含まれておりません

見出番号	部品番号	部品名称	使用個数	備考	希望小売価格
1	16500-Z1T-000	コントロールASSY	1		2,350
2	16551-ZL0-000	アーム、ガバナー	1		950
3	16555-ZE1-000	ロッド、ガバナー	1		200
4	16561-ZDL-000	スプリング、ガバナー	1		250
5	16562-ZE1-020	スプリング、スロットルリターン	1		150
6	16571-Z1T-000	レバー、コントロール	1		650
7	16574-ZE1-000	スプリング、レバー	1		200
8	16575-ZH8-000	ワッシャー、コントロールレバー	1		250
9	16578-ZE1-000	スペーサー、コントロールレバー	1		250
10	16580-ZH8-030	ベースCOMP、コントロール	1		1,050
11	16584-883-300	スプリング、コントロールアジャスティング	1		200
12	90013-883-000	ボルト、フランジ	1	6X12(CT200)	200
13	90015-ZE5-010	ボルト、ガバナーアーム	1		150
14	90114-SA0-000	ナット、セルフロック	1	6MM	200
15	93500-05025-0A	スクリュー、パン	1	5X25	100
16	94050-06000	ナット、フランジ	1	6MM	100

8 タンク/ラベル/ガスケットキット/ツール

(SEH)ホンダ GP160H WHJ

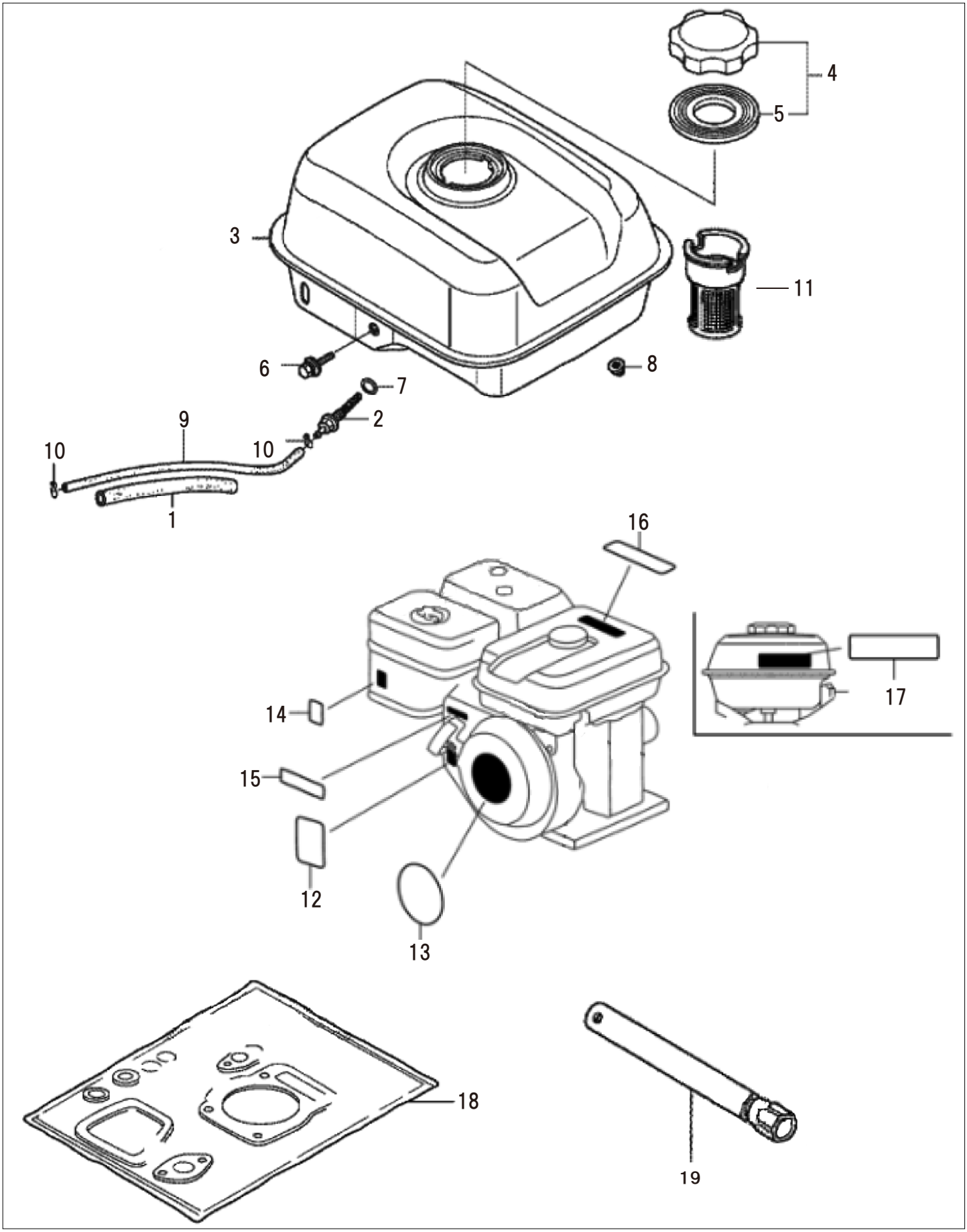

8 タンク/ラベル/ガスケットキット/ツール

(SEH)ホンダ GP160H WHJ

□使用個数は1台に使用する個数で入り数ではありません □価格は1個あたりの単価です □表示価格に消費税は含まれておりません

見出番号	部品番号	部品名称	使用個数	備考	希望小売価格
1	16854-ZH8-000	ラバー,サポーター	1	107MM	200
2	16955-Z1T-010	ジヨイント,フユーエルタンク	1		500
3	17510-ZDK-000ZA	タンクCOMP.,フユーエル	1	*NH31*マッキンレーホワイト	11,500
4	17620-ZDK-014	キヤツプCOMP.,フユーエルフイラー	1		1,100
5	17631-Z1T-810	パツキン,フユーエルフイラーキヤツプ	1	39X62X3	250
6	90004-ZH7-003	ボルト,フランジ 6X29	1	6X29	150
7	91353-671-004	Oリング 14MM (NOK)	1	14MM	200
8	94050-06000	ナツト,フランジ 6MM	2	6MM	100
9	95001-45001-60M	バルクチューブ	1	4.5X1M	600
10	95002-02080	クリツプ,チユーブ	2	B8	100
11	17672-ZE2-W01	フィルター、フューエル	1		650
12	87114-ZH7-000	ラベル,ワーニング	1		100
13	87521-ZDK-000	エンブレム (GP160)	1		350
14	87528-ZH7-000	マーク,チヨーク (グレー)	1		100
15	87532-ZH8-W40	マーク,スロツトルインジケーシヨン	1		250
16	87520-Z1V-000	マークA,コンビネーシヨン (ニホンゴ)	1		350
17	87526-Z1V-000	マークB,コンビネーシヨン (ニホンゴ)	1		400
18	06111-ZDK-000	ガスケツトキツト	1		1,750
19	89218-ZE1-000	レンチCOMP.,スパークプラグ	1		550

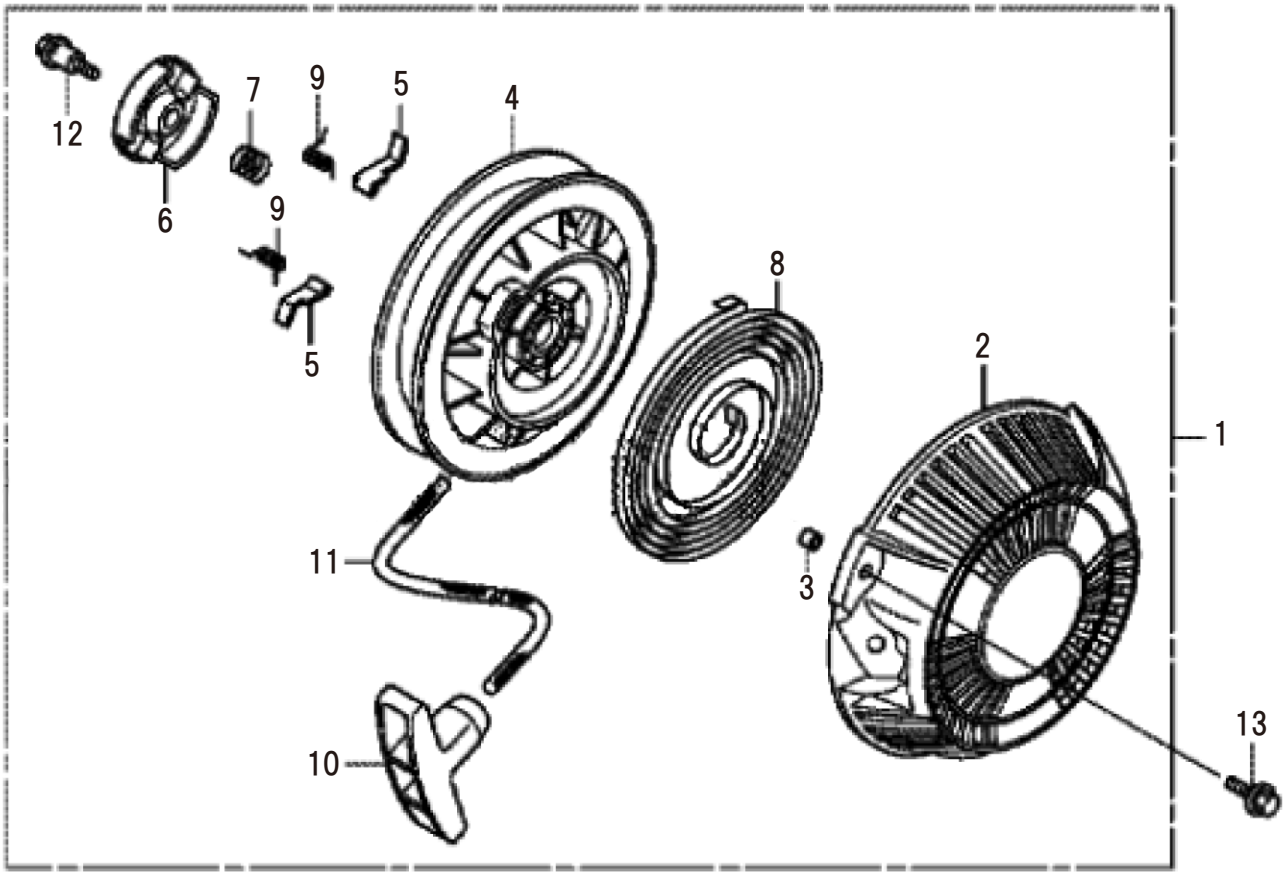
12
7
9
5
4
6
9
5
8
2
1
11
3
13
10

9 リコイルスターター

(SEH)ホンダ GP160H WHJ

□使用個数は1台に使用する個数で入り数ではありません □価格は1個あたりの単価です □表示価格に消費税は含まれておりません

見出番号	部品番号	部品名称	使用個数	備考	希望小売価格
1	28400-ZDK-003	スターターASSY、リコイル	1		3,850
2	28414-ZDK-003	ケースCOMP、リコイルスターター	1		700
3	28415-ZDK-003	カラー、リコイルスターター	3		150
4	28421-ZDK-003	リール、リコイルスターター	1		450
5	28422-ZDK-003	ラチェット、スターター	2		250
6	28433-ZDK-003	ガイド、ラチェット	1		450
7	28441-ZDK-003	スプリング、フリクション	1		250
8	28442-ZDK-003	スプリング、リコイルスターター	1		1000
9	28443-ZDK-003	スプリング、リターン	2		200
10	28461-ZDK-003	ノブ、リコイルスターター	1		250
11	28462-ZDK-003	ロープ、リコイルスターター	1		450
12	90003-ZDK-003	スクリュー、セッティング	1		200
13	95701-06016-00	ボルト、フランジ	3	6X16	100